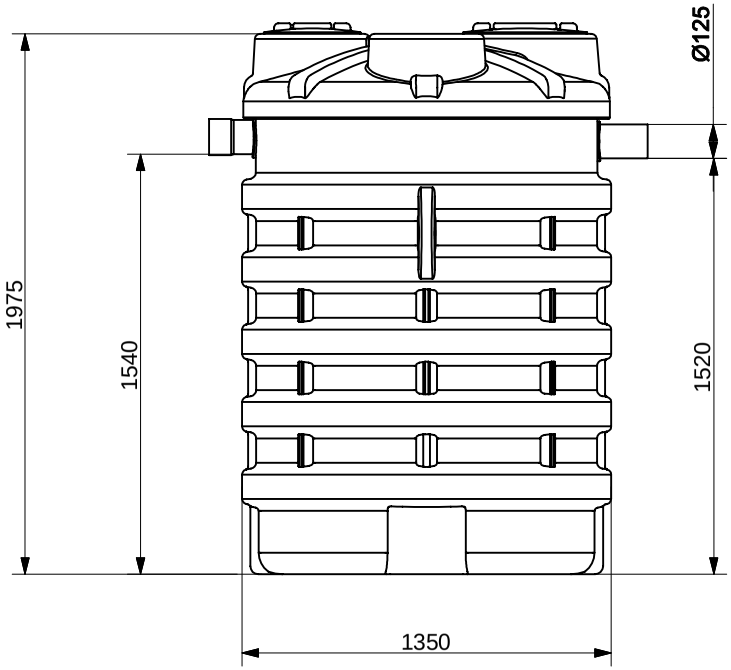

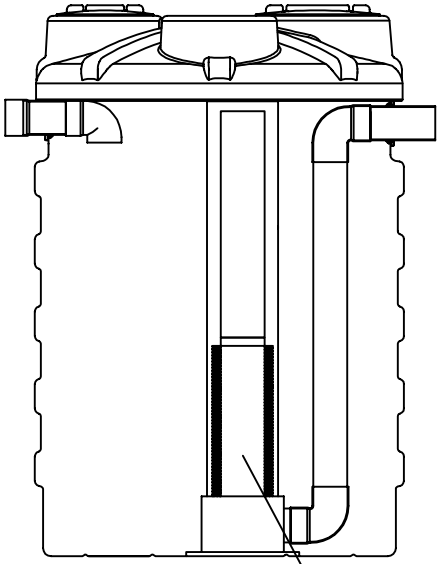

Filtro a coalescenza

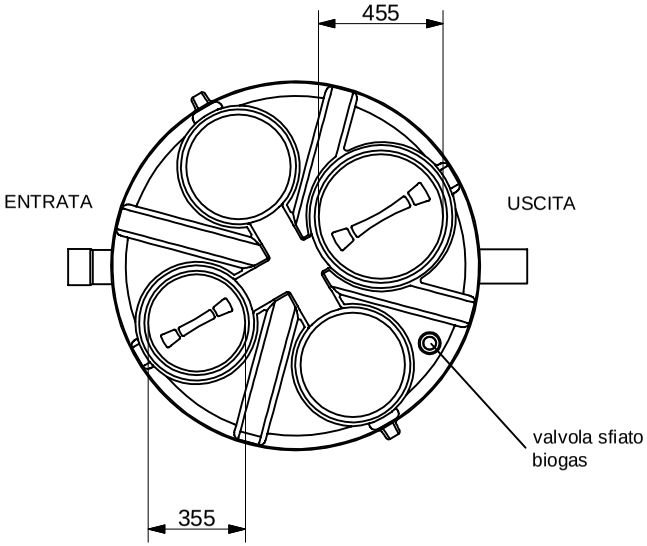

REV.	DESCRIZIONE REVISIONE		DATA	FIRMA

	DISEGNATO	CONTROLLATO	APPROVATO
DATA	06/2018		
FIRMA	Tiberi Alessandro		

MATERIALE: LLDPE

SCALA:

DENOMINAZIONE: Deoliatore con filtro a coalescenza (NDOFC2100 6 l/s)

CODICE ARTICOLO

NDOFC2100
6 l/s

A3

ROTOTEC S.p.A.
Sede e Stabilimento: Via dell'Artigianato, 6
61010 Lunano (PU)
Tel: (+39) 0722/72219-72280/1
Fax: (+39) 0722/70399
Sito web: www.rototec.it
E-mail: rototec@tiki.net

ISO 9001
BUREAU VERITAS Certification
Certificato N° IT231900

La ROTOTEC S.p.A. si riserva a termini di legge la proprietà di questo disegno, con divieto di riprodurlo o di renderlo comunque noto a terzi senza la specifica approvazione.